WATERPROOF 100%

arkrea

RIVESTE CON STILE IL TUO AMBIENTE

CERAMIN®

inside

CERAMIN®
inside
IL FUTURO
È GIÀ PRESENTE!
.ROBUSTO
.INFRANGIBILE
.LEGGERO
.IDROREPELLENTE
.RESISTENTE

TUTTI I VANTAGGI DI CERAMIN® inside

ESTREMA LEGGEREZZA
Grazie alla sua bassa densità, CERAMIN è molto più leggero dei pavimenti in ceramica e in lvt. Lavorare con un materiale così leggero è un piacere unico.

IDROREPELLENTE/WATERPROOF – LABEL
La sua esclusiva composizione lo rende un prodotto super resistente all'acqua, a differenza dei tanti prodotti che possiedono un'etichetta di impermeabilità.

MASSIMA RESISTENZA/ ROBUSTEZZA
La superficie di CERAMIN è estremamente robusta e resistente, adatta sia agli ambienti domestici sia a quelli commerciali

MIGLIOR ACUSTICA
Grazie alla sua composizione, CERAMIN è in grado di assorbire il suono, offrendo un'acustica migliore rispetto ai tradizionali pavimenti in legno, laminato e ceramica.

TEMPI DI INSTALLAZIONE RIDOTTI
Entrambe le tecnologie di bloccaggio/chiusura/giunzione brevettate, Megaloc e Seal Joint (giunzione a sigillo), garantiscono una stabilissima installazione di CERAMIN a pavimento e a parete, e riducono il tempo di processo del 25%.

VERA COMODITÀ
Per mantenere CERAMIN al meglio, non sono richiesti detergenti specifici: per la manutenzione sono sufficienti una comune scopa o un aspirapolvere e un lavapavimenti. Un vero e proprio comfort se comparato al legno e alla ceramica.

ANTI-SCIVOLO
I pavimenti in CERAMIN sono ideali per le zone in cui si presenta un alto rischio di scivolamento. Un materiale solido con alta resistenza allo scivolamento.

SENSAZIONE DI TEPORE
Grazie alla sua composizione, il pavimento supportato da CERAMIN conferisce calore e carattere in ogni stanza della casa.

IL FUTURO È VERDE
Ceramin viene realizzato attraverso un attento utilizzo delle risorse e con basse emissioni. È un materiale 100% riciclabile e recuperabile, secondo i più rigidi standard tedeschi e americani. Nessun prodotto può sfidare l'unicità di CERAMIN!

vario PAVIMENTO E RIVESTIMENTO A COLLA

3 mm AC4
larghezza 392 mm

PLASTER WHITE
cod. 44079
1180x392x3 mm

3 mm	AC4 32	SEAL-JOINT SYSTEM	780x392 mm 642x315 mm 1180x392 mm

WHITE TADELAKT
cod. 44062
780x392x3 mm

NERO ASSOLUTO
cod. 44069
780x392x3 mm

GREY-BROWN TADELAKT
cod. 44072
780x392x3 mm

CREAM TADELAKT
cod. 44073
780x392x3 mm

STUCCO BEIGE
cod. 43041
642x315x3 mm

FINITURA	spazzolata registro
CAT.	32/AC4
CONF. MQ.	1,999
CONF. KG	15,00 (circa)
PREZZO €/MQ	**48,00**

vario SISTEMA DI GIUNZIONE A SIGILLO

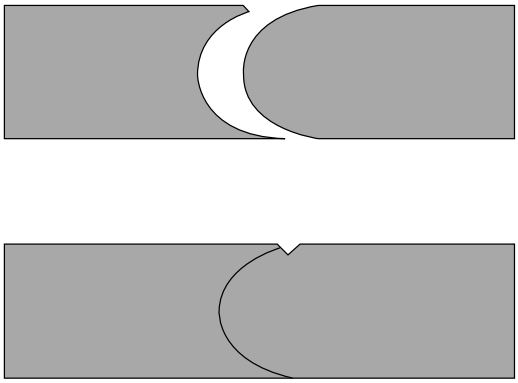

PULIRE LA SUPERFICIE E PRE-TRATTARLA CORRETTAMENTE. LE PIASTRELLE GIÀ ESISTENTI NON VANNO RIMOSSE, POICHÉ SEMPLICEMENTE BISOGNERÀ INCOLLARE SU DI ESSE.

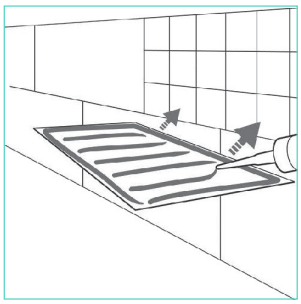

APPLICARE LA COLLA ADESIVA SEGUENDO LE ISTRUZIONI. PER APPORTARE EVENTUALI TAGLI, UTILIZZARE UN TAGLIERINO O UNA TAGLIATRICE PER LAMINATI.

RIMUOVERE EVENTUALI RESI-DUI E LA POSA È COMPLETA. NESSUN RIEMPIMENTO DELLE FUGHE, NESSUN ULTERIORE TRATTAMENTO NECESSARIO.

POSA ED
È FATTA...

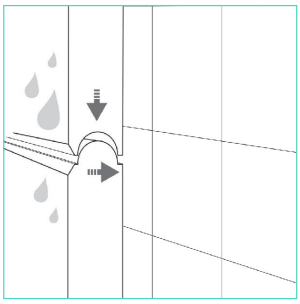

SISTEMA DI GIUNZIONE IDROREPELLENTE

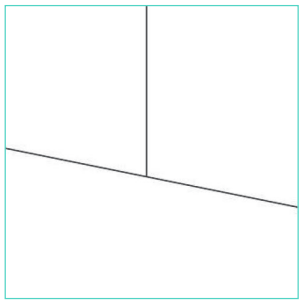

MICRO GIUNTI ELEGANTI

... SCEGLI
SE INSERIRE
I PROFILI!

vario CARATTERISTICHE TECNICHE

CARATTERISTICHE	NORMA DI RIFERIMENTO	REQUISITI
REQUISITI GENERALI		
Caratteristiche geometriche	ISO 24337	length ± 0,5 mm width ± 0,1 mm
Spessore	ISO 24337	thickness ± 0,5 mm
Ortogonalità	ISO 24337	max ≤ 0,20 mm
Rettilineità del rivestimento	ISO 24337	max ≤ 0,30 mm
Determinazione della stabilità dimensionale e dell'incurvamento dopo l'esposizione al calore	ISO 23999	≤ 0,25 %
REQUISITI DI CLASSIFICAZIONE		
Resistenza alle macchie	EN 438	5 (group 1&2), 4 (group 3)
Resistenza chimica	EN 423	Level 1
Resistenza all'abrasione e ai micro-graffi	EN 16094	≤ MSR - A2 ≤ MSR - B2
Resistenza all'usura	EN 15468 procedure B	≥ 3000 U
Impronta residua	EN ISO 24343-1	max ≤ 0,20 mm
CARATTERISTICHE ESSENZIALI		
Classe di reazione al fuoco*	EN 13501-1	D-s1 d0
Classe di resistenza allo scivolamento*	EN 13893 DIN 51 130:2010 DIN 51097	D S R10 B
Emissione di formaldeide*		Formaldehyde free
Conducibilità termica*	EN 12667	R ≤ 0,02 (m^2K)/W
Migrazione di metalli pesanti	EN 71-3:2014-12	Category III
Composto		Chlorine free

Possiamo garantire la tenuta dei nostri decorativi sotto la luce artificiale di tipo D50 (CIE D50, ANSI PH 2.30, ISO 3664) e D65 (CIE D 65).
*Vengono rispettati gli attributi di base in materia di salute, sicurezza e risparmio energetico previsti dalla CE EN14041:2004.

vario

ESEMPIO DI RINNOVO UTILIZZANDO CERAMIN VARIO

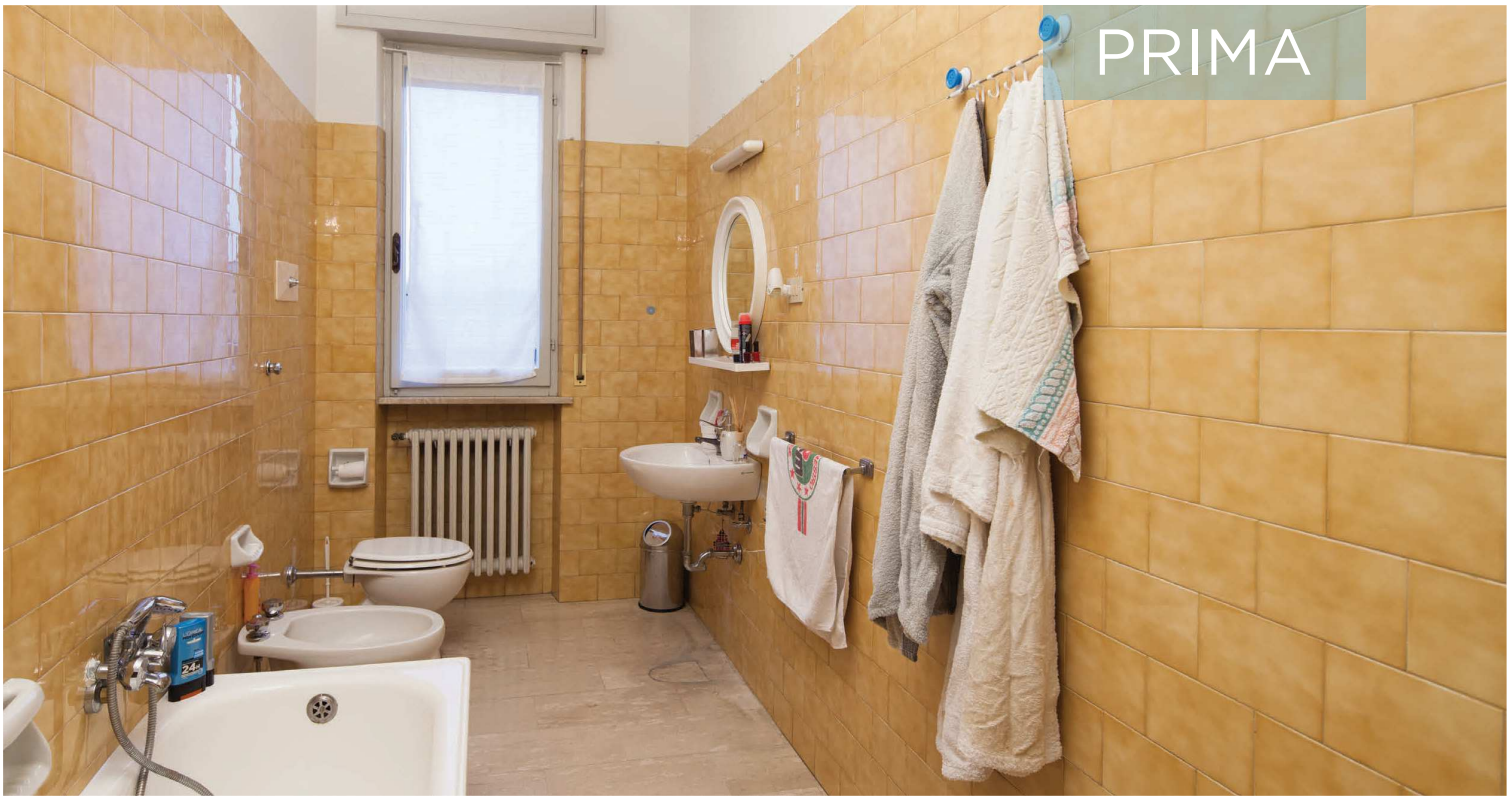

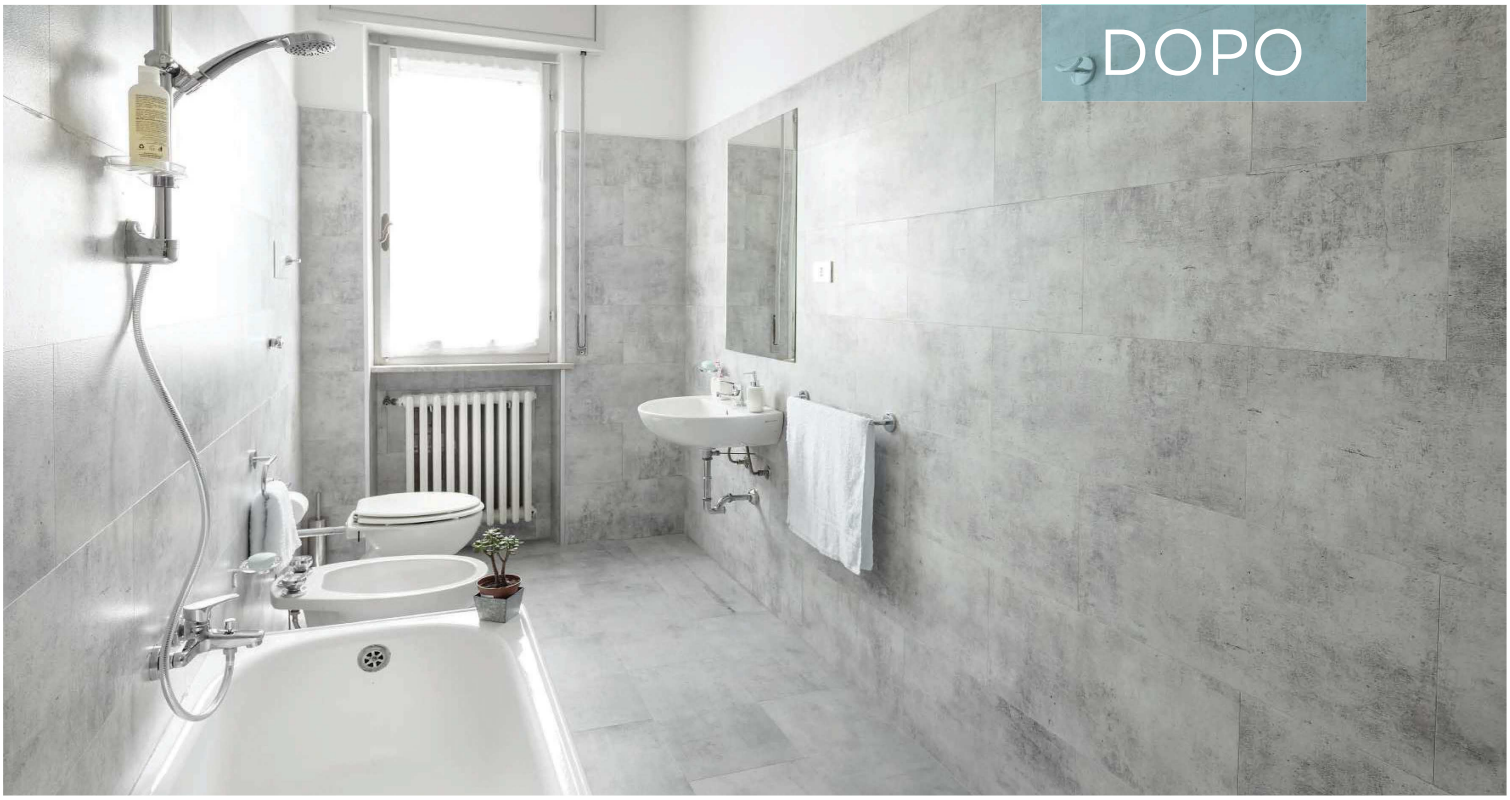

YouTube

GUARDA IL NOSTRO VIDEO SU YOUTUBE
https://www.youtube.com/watch?v=ygJ3KuDs-5s

NOTE

CONTATTI

COMMERCIALE > tel. 348 8926948 > ordini@arkrea.net
AMMINISTRAZIONE > tel. 0721 472483 > amministrazione@arkrea.net
MAGAZZINO > tel. 0721 472483 > magazzino@arkrea.net

www.arkrea.net

arkrea

RIVESTE CON STILE IL TUO AMBIENTE

Arkrea s.r.l.
via Fermo, 32 - 61122 Pesaro
tel. 0721 472483 - fax 0721 499349
ordini@arkrea.net - www.arkrea.net